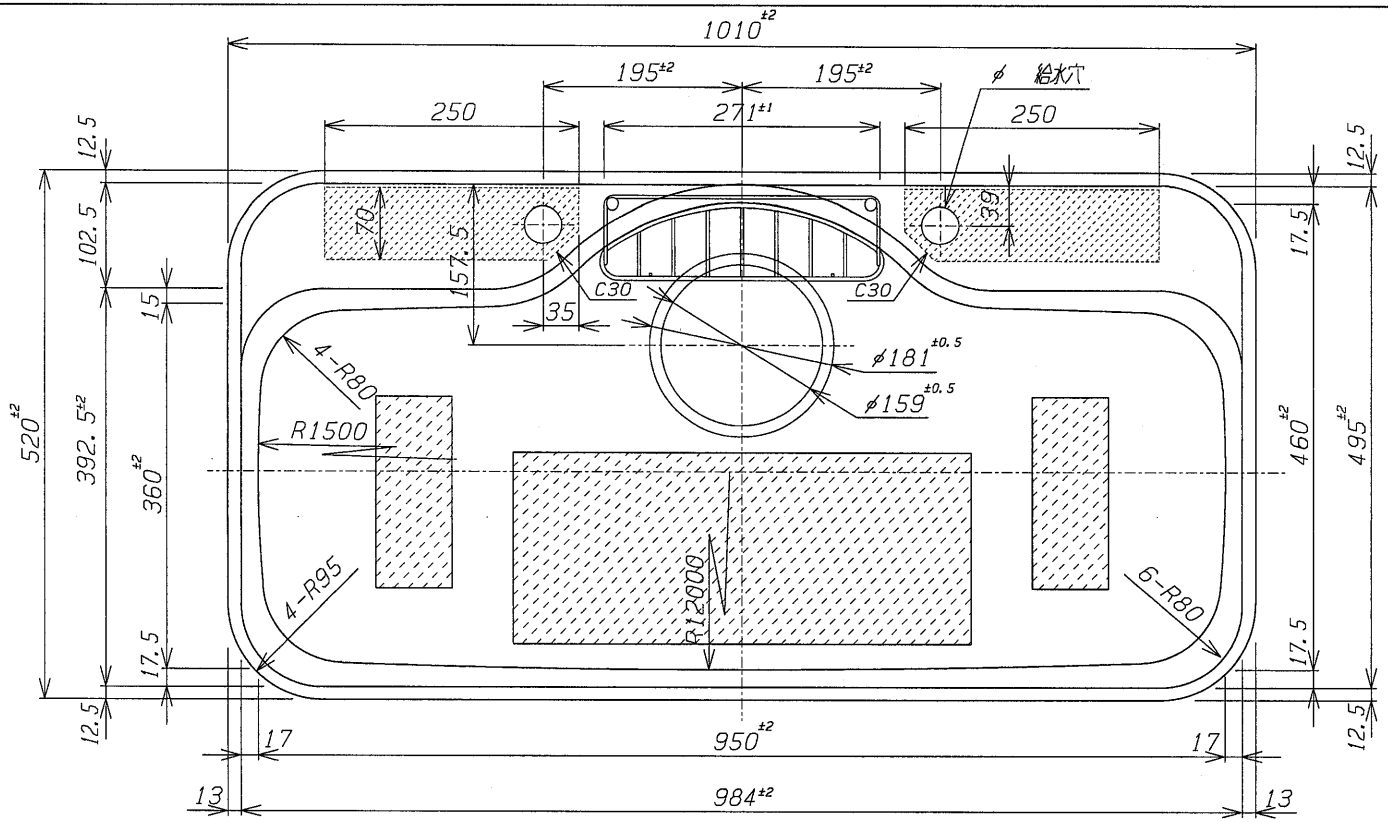

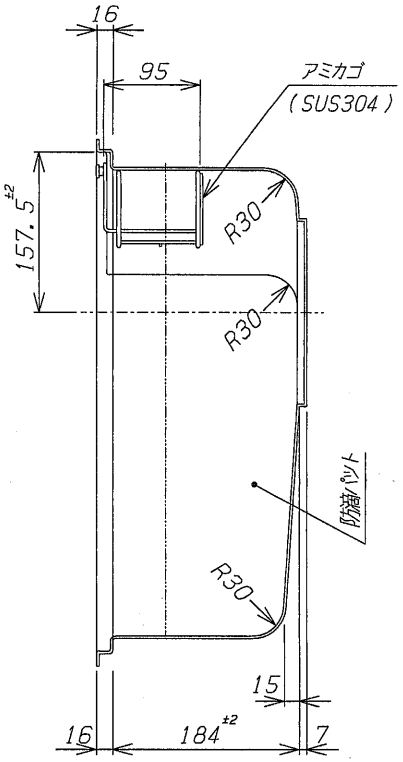

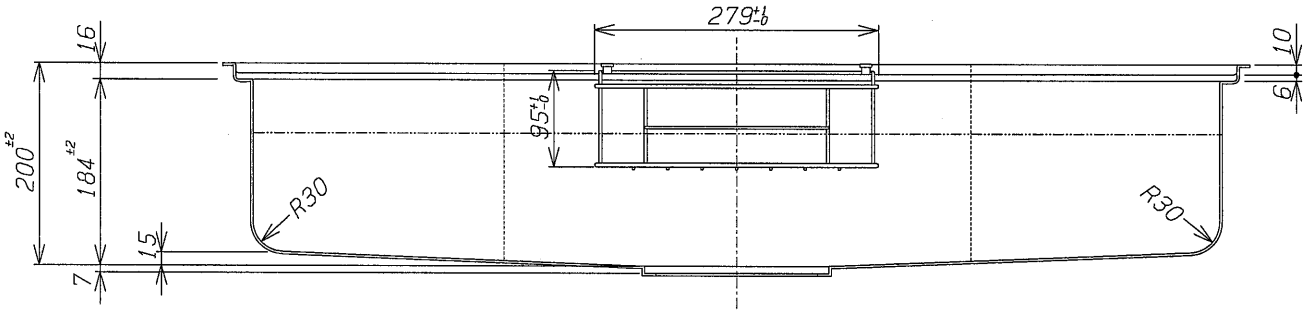

1) SUS304 t=0.8

2) 表面仕様は、BA材をプレスしたままとする。

3) 給水栓穴φ径は、顧客との打合せとする。

4) 給水栓穴部の裏貼りはt12ベニヤ合板をt2両面テープ貼りとする。

5) ▨ は制振材を示す。

	平成 年 月 日			承認印	検図	設計 佐藤	製図 佐藤	尺度 1/5	角法 3	作成 年 月 日 平成21年5月8日
	平成 年 月 日									
	平成 年 月 日			顧客	区分	システムキッチン用シンク	商品名	FCJ-K FS 給水栓穴あり2穴	図番	J-H21-053
	平成 年 月 日									
	平成 年 月 日									
符号	訂正 年 月 日	来歴	捺印	シゲル工業株式会社						